Механизм HQ-004

- Компактный и легкий
- Высокая степень защиты от коррозии
- Питание привода: (AC85~265V/1PH & 24V DC)
- Потребляемая мощность двигателя (0.5W)
- Степень защиты от внешних воздействий (Ip67)
- Ручной дублер
- Присоединение к арматуре : ISO5211 (F03/F04/F05)
- 4 Концевых выключателя
- Двигатель обеспечивает реверсивный режим работы
- Механический индикатор положения и световой индикатор положения (Open/Close)

Опции

I HSA: Быстроходное исполнение (6.5 сек.)
I PIU: : Потенциометр (1K~10K)I PIU: : Потенциометр (1K~10K)
I PCU : Позиционер (in/out : 0-10V, 4-20mA)
I CPT: Токовый датчик (output 4-20mA DC)

Характеристики

TYPE (Model)	Maximum output torque		Operating time 60/50Hz	Mounting size	Electric motor stop	Supplying power & rated current(A) 60/50Hz, 1 Phase			Duty cycle IEC 34-1	Manual lever angle	Bec
	Kg.m	N.m	90	ISO 5211	A	AC110V	AV220V	DC24V	S2(%)	Degree	kg
HQ-004	4	40	12 Sec	F03/F04/F05	2A	0.12A	0.06A	0.46A	70	90° 5	1.2
HSA	2	25	6.5 Sec			0.065A	0.033A	0.25A			

Общий вид, присоединительные размеры

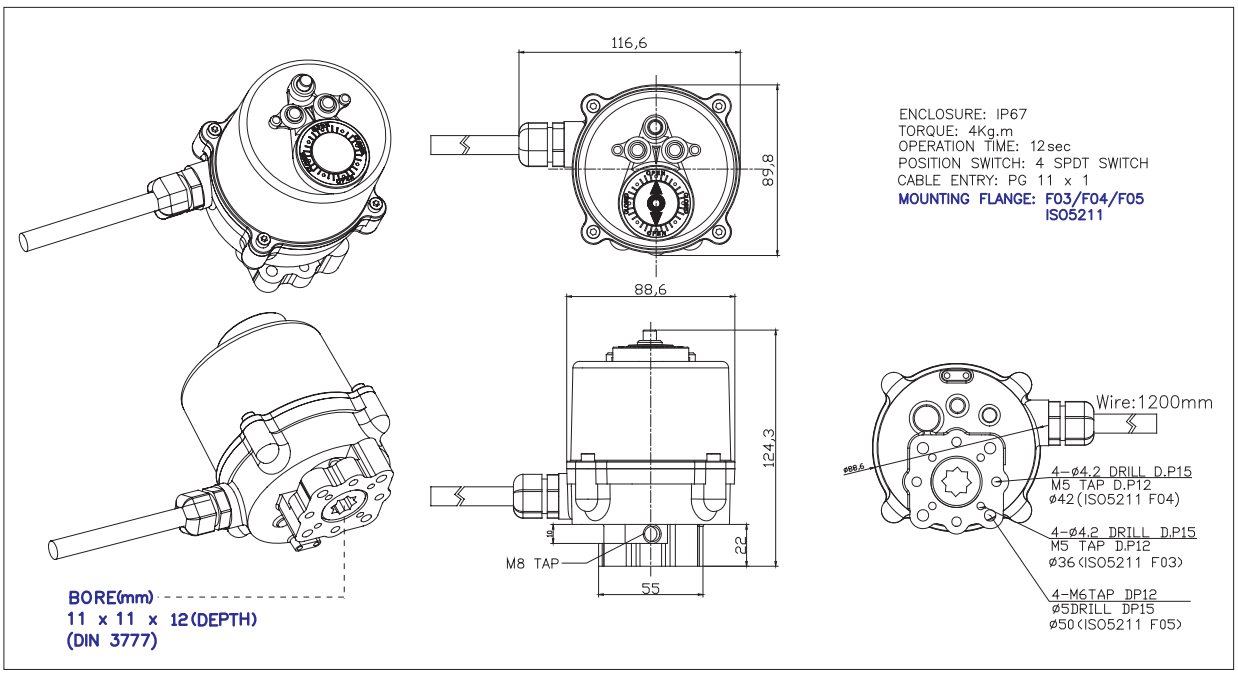

Электрические схемы

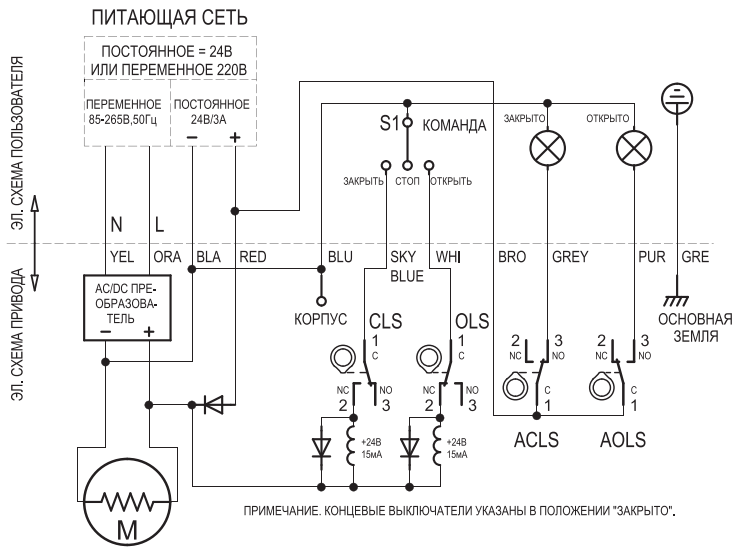

ПРИМЕЧАНИЕ. КОНЦЕВЫЕ ВЫКЛЮЧАТЕЛИ УКАЗАНЫ В ПОЛОЖЕНИИ "ЗАКРЫТО".

МОМЕНТНЫЕ И КОНЦЕВЫЕ ВЫКЛЮЧАТЕЛИ			
ВЫКЛЮЧАТЕЛЬ	ЗАКРЫТО	◄— ПРОМЕЖУТОЧНОЕ —►	ОТКРЫТО
CLS 1-2		■	■
CLS 1-3	■		
OLS 1-2	■	■	
OLS 1-3			■
ACLS 1-2		■	■
ACLS 1-3	■		
AOLS 1-2	■	■	
AOLS 1-3			■

ОБОЗНАЧ.	ОПИСАНИЕ	ПАРАМЕТРЫ
CLS	КОНЦЕВОЙ ВЫКЛЮЧАТЕЛЬ "ЗАКРЫТО"	∼ 250В 5А
OLS	КОНЦЕВОЙ ВЫКЛЮЧАТЕЛЬ "ОТКРЫТО"	∼ 250В 5А
ACLS	ДОПОЛН. КОНЦЕВОЙ ВЫКЛЮЧАТЕЛЬ "ЗАКРЫТО"	∼ 250В 5А
AOLS	ДОПОЛН. КОНЦЕВОЙ ВЫКЛЮЧАТЕЛЬ "ОТКРЫТО"	∼ 250В 5А

СХЕМА ПОДКЛЮЧЕНИЯ ПРИВОДА ПОСТОЯННОГО ТОКА НАПРЯЖЕНИЕМ =24В и 220В 50Гц.
ОПЦИИ: ДОП. КОНЦЕВЫЕ ВЫКЛ.(ALC)

040-024/220-00

004

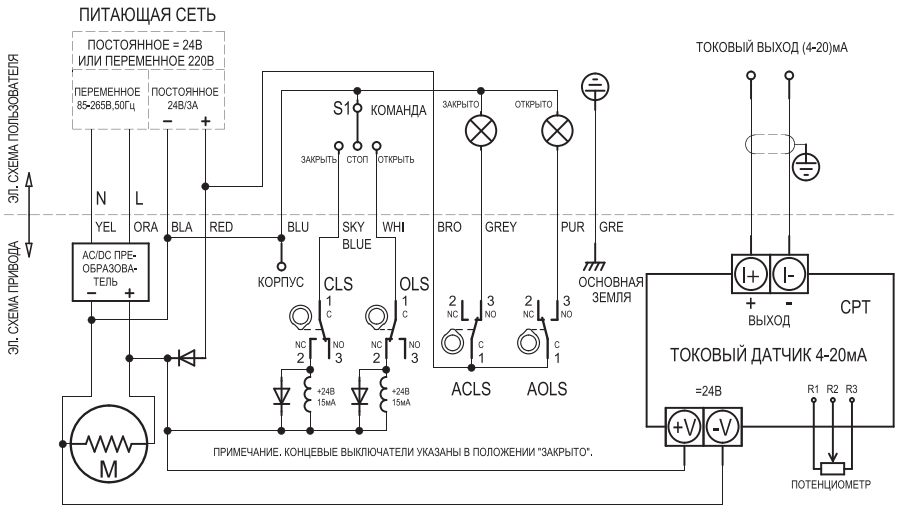

ПРИМЕЧАНИЕ. КОНЦЕВЫЕ ВЫКЛЮЧАТЕЛИ УКАЗАНЫ В ПОЛОЖЕНИИ "ЗАКРЫТО".

МОМЕНТНЫЕ И КОНЦЕВЫЕ ВЫКЛЮЧАТЕЛИ			
ВЫКЛЮЧАТЕЛЬ	ЗАКРЫТО	◄— ПРОМЕЖУТОЧНОЕ —►	ОТКРЫТО
CLS 1-2		■	■
CLS 1-3	■		
OLS 1-2	■	■	
OLS 1-3			■
ACLS 1-2		■	■
ACLS 1-3	■		
AOLS 1-2	■	■	
AOLS 1-3			■

ОБОЗНАЧ.	ОПИСАНИЕ	ПАРАМЕТРЫ
CLS	КОНЦЕВОЙ ВЫКЛЮЧАТЕЛЬ "ЗАКРЫТО"	∼ 250В 5А
OLS	КОНЦЕВОЙ ВЫКЛЮЧАТЕЛЬ "ОТКРЫТО"	∼ 250В 5А
ACLS	ДОПОЛН. КОНЦЕВОЙ ВЫКЛЮЧАТЕЛЬ "ЗАКРЫТО"	∼ 250В 5А
AOLS	ДОПОЛН. КОНЦЕВОЙ ВЫКЛЮЧАТЕЛЬ "ОТКРЫТО"	∼ 250В 5А

СХЕМА ПОДКЛЮЧЕНИЯ ПРИВОДА ПОСТОЯННОГО ТОКА НАПРЯЖЕНИЕМ =24В и 220В 50Гц.
ОПЦИИ: ДОП. КОНЦЕВЫЕ ВЫКЛ.(ALC), ТОКОВЫЙ ДАТЧИК (СРТ)

040-024/220-02

004