AirCrafter

ПОВОРОТНЫЙ ПНЕВМАТИЧЕСКИЙ ПРИВОД

СЕРИЯ AP
МОДЕЛЬ AP6DA

ПАСПОРТ



AirCrafter

1 ОСНОВНЫЕ СВЕДЕНИЯ ОБ ИЗДЕЛИИ

Пневмоприводы поворотные реечно-шестерённые (далее - приводы) предназначены для преобразования энергии сжатого воздуха во вращательное движение вала и управления запорной арматурой с углом поворота 90° (шаровые краны, поворотные затворы, пробковые краны). Работают на сжатом воздухе при давлении от 2 до 8 бар и температуре окружающего воздуха от минус 20 до плюс 80 °С.

Поворотные приводы серии АР - это комбинация двух поршней с зубчатыми рейками и вала-шестерни, которая преобразует линейное перемещение поршней в поворот вала. Приводы этого типа имеют постоянное значение момента во всём рабочем диапазоне.

Все подвижные детали работают на антифрикционных кольцах и направляющих, вал защищён от выброса.

Винт регулировки хода позволяет настроить положение открытия в пределах 90° ±3°. Подача воздуха в порт 2 поворачивает вал против часовой стрелки, в порт 4 - по часовой стрелке.

Поставщик: AirCrafter
«Aircrafter» - Россия
www.aircrafter.ru
Тел. (495) 638-08-11
Факс. (499) 738-95-07

2 ОСНОВНЫЕ ТЕХНИЧЕСКИЕ ХАРАКТЕРИСТИКИ

Модель	AP6DA
Действие	двустороннее
Материал	корпус - экструдированный анодированный алюминий; поршни и крышки - литой алюминий; вал - углеродистая сталь с химическим никелированием; уплотнения - NBR; крепёж - нержавеющая сталь
Соединение	Квадрат 27 мм (22 мм по запросу). Фланец для присоединения к запорному элементу в соответствии с нормами ISO 5211/DIN 3337 - F12 (по запросу F10). Интерфейс NAMUR для распределителя. Вал и резьбовые отверстия для установки дополнительных механизмов в соответствии с нормами VDI/VDE 3845, NAMUR
Установка	внутри помещений и на открытом воздухе
Рабочее давление	2 - 8 бар
Рабочая температура	-20 °C ... +80 °C (уплотнения NBR) по запросу: +20 °C ... +145 °C (Viton), -50 °C ... +95 °C (силикон)
Среда	сухой или увлажнённый фильтрованный воздух
Стандартный угол поворота	90°, регулировка ±3° в положении открытия
Время открытия/ закрытия	1,5 - 2 сек. (при 5,5 бар, без нагрузки)
Крутящий момент	680 Нм при 6 бар
Расход воздуха на ход	3,2 л - против часовой стрелки; 4,0 л - по часовой стрелке
Масса	19,66 кг

3 СПЕЦИФИКАЦИЯ ПНЕВМОПРИВОДА

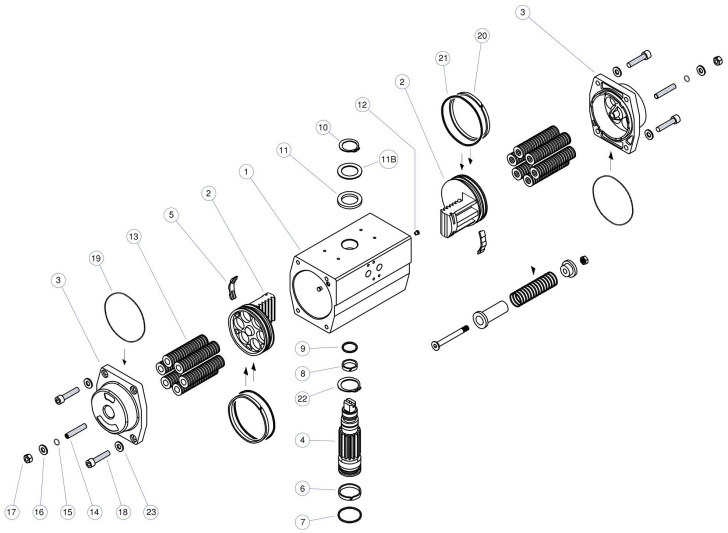

№	Наименование	Материал	Кол-во
1	Корпус	Экструдированный анодированный алюминий	1
2	Поршень	Литой алюминий	2
3	Концевая крышка	Литой алюминий	2
4	Вал-шестерня	Углеродистая сталь, химическое никелирование	1
5*	Направляющая поршня	Сополимер POM	2
6*	Нижнее кольцо вала	Нейлон	1
7*	Уплотнительное кольцо (внизу вала)	Бутадиен-нитрильный каучук (NBR)	1
8*	Верхнее кольцо вала	Нейлон	1
9*	Уплотнительное кольцо (вверху вала)	Бутадиен-нитрильный каучук (NBR)	1
10	Стопорное кольцо вала	Пружинная сталь, химическое никелирование	1
11	Шайба вала	Нейлон	1
12*	Пробка	Бутадиен-нитрильный каучук (NBR)	2
13	Пружинный картридж	Пружинная сталь с покрытием	-**
14	Упорный винт хода	Нержавеющая сталь	2
15*	Уплотнительное кольцо (упорного винта)	Бутадиен-нитрильный каучук (NBR)	2
16	Шайба (упорного винта)	Нержавеющая сталь	2
17	Гайка (упорного винта)	Нержавеющая сталь	2
18	Винт концевой крышки	Нержавеющая сталь	8
19*	Уплотнительное кольцо (концевой крышки)	Бутадиен-нитрильный каучук (NBR)	2
21*	Уплотнительное кольцо (поршня)	Бутадиен-нитрильный каучук (NBR)	2
22	Внутреннее стопорное кольцо вала	Пружинная сталь, химическое никелирование	1***
23	Винт с шайбой	Нержавеющая сталь	4-8

* Рекомендуемые запасные части, входят в ремкомплект.
** Только в приводах одностороннего действия SR (4-12 шт.), в AP6DA нет. *** Поставляется по запросу.

4 НОМИНАЛЬНЫЙ КРУТЯЩИЙ МОМЕНТ

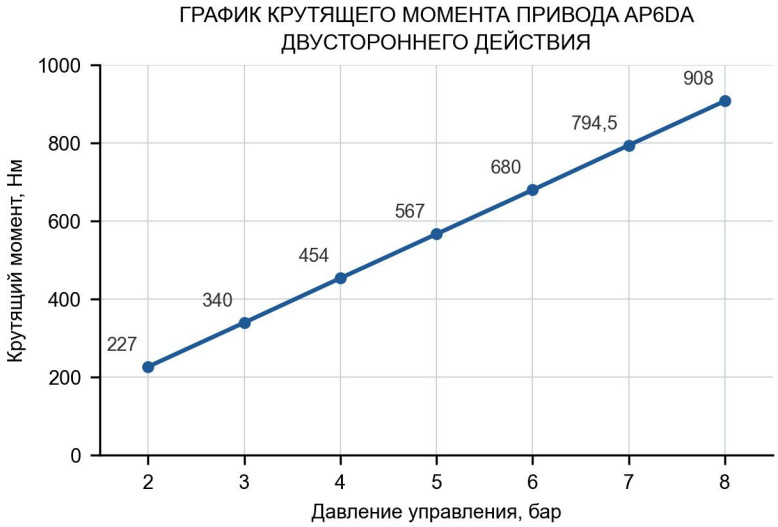

Номинальный крутящий момент приводов двустороннего действия, Нм

Модель	Давление управления, бар						
	2	3	4	5	6	7	8
AP6DA	227	340	454	567	680	794,5	908

При подборе привода крутящий момент арматуры рекомендуется брать с запасом не менее 25%.

5 ГАБАРИТНЫЕ РАЗМЕРЫ ПНЕВМАТИЧЕСКОГО ПОВОРОТНОГО ПРИВОДА

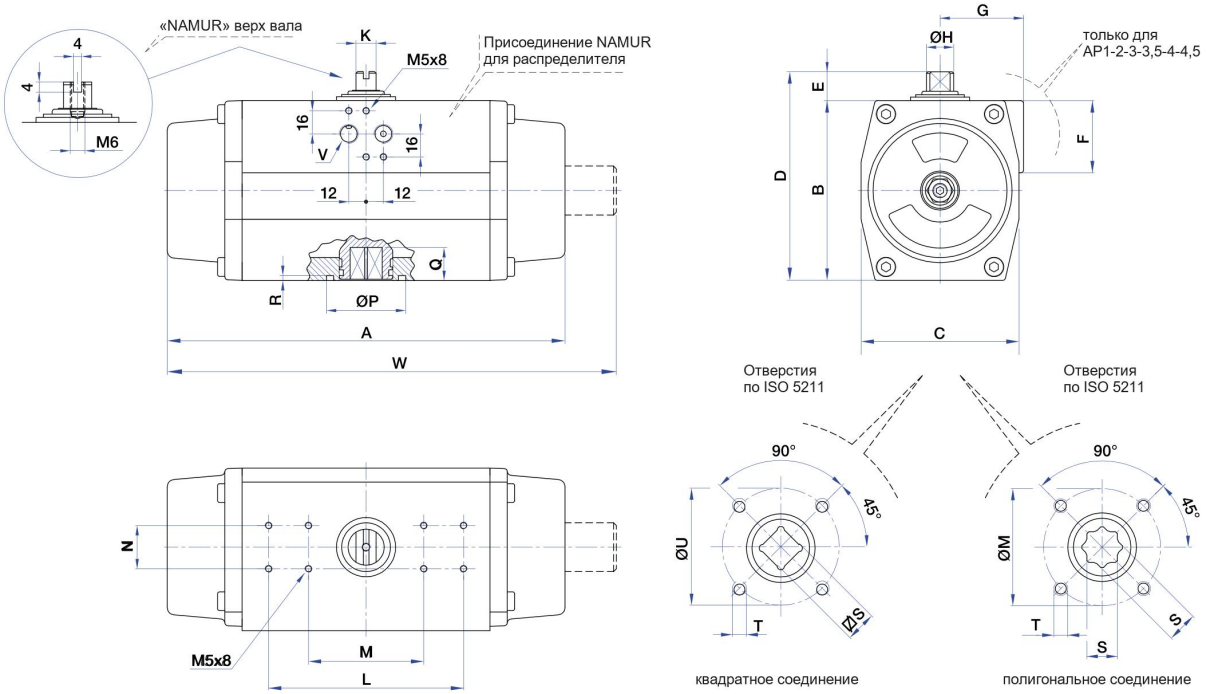

Модель	A	B	C	D	E	H	K	L	M
AP6	468	200	175	230	30	36	28	130	80
Модель	N	P	Q	R	S	T	U	V	Фланец
AP6	30	85	29	3,5	27	M12	125	1/4"	F12

Размеры в мм. S - квадрат вала: 27 мм, по запросу 22 мм. Фланец ISO 5211: F12, по запросу F10. V - резьба GAS или NPT. W - только для серии APM. F, G - только для AP1 - AP4,5. Для AP6DA не применяются.

6 УКАЗАНИЕ МЕР БЕЗОПАСНОСТИ

К эксплуатации привода может допускаться только персонал, ознакомленный с данной инструкцией.

Источником опасности при монтаже, эксплуатации и техническом обслуживании привода могут быть сжатый воздух и вращающийся вал.

Безопасность работы с приводом обеспечивается его механической прочностью, герметичностью и высокими эксплуатационными характеристиками.

При эксплуатации привода в первую очередь следует обеспечить правильный его монтаж на арматуру, надёжное закрепление и соединение с системой сжатого воздуха.

Категорически запрещается:

- подавать в полости привода давление, превышающее 8 бар;
- подвергать привод механическим ударам, динамическим нагрузкам, эксплуатировать при температуре окружающего и рабочего воздуха за пределами паспортных данных;
- использовать рабочую среду, несовместимую с материалом уплотнений (NBR);
- эксплуатировать привод в условиях действия внешних агрессивных факторов;
- проводить любые работы по обслуживанию и ремонту, снимать крышки и стопорное кольцо вала, пока привод находится под давлением.

Остальные требования безопасности - по ГОСТ 12997-84, р.3.

7 ПРАВИЛА ТРАНСПОРТИРОВАНИЯ И ХРАНЕНИЯ

Приводы рекомендуется хранить в стандартной упаковке. Хранение изделий должно соответствовать условиям 2 ГОСТ 15150-69.

В воздухе не должно быть примесей, вызывающих коррозию алюминия.

Изделия транспортируются всеми видами транспорта без ограничения скорости и расстояния по условиям хранения 5 по ГОСТ 15150-69 (для тропического исполнения по условиям хранения 6 по ГОСТ 15150-69).

Транспортирование приводов самолётом производится в отапливаемых герметизированных отсеках.

8 КОМПЛЕКТ ПОСТАВКИ

Наименование	Количество
Пневмопривод AP6DA	1 шт.
Паспорт	1 экз.

9 СВИДЕТЕЛЬСТВО О ПРИЕМКЕ

На основании осмотра и проведённых испытаний пневмопривод AP6DA, коммерческий код _____, количеством _____ признан годным к эксплуатации.

Дата выпуска "____" _____ 20__ г.

Приёмку произвёл _____

Штамп ОТК

10 ГАРАНТИИ ИЗГОТОВИТЕЛЯ И ПОСТАВЩИКА

а) Гарантийный срок эксплуатации привода 12 месяцев со дня продажи изделия потребителю.

б) Указанная выше гарантия действует при условии, если:

- уведомление о явных дефектах, которые можно обнаружить визуально, было представлено в письменном виде, не позднее 10 дней с даты поставки продукции;

- уведомление о скрытых дефектах, которые выявились в процессе эксплуатации, было представлено в письменном виде, не позднее 10 дней с даты обнаружения дефекта;

- продукция не ремонтировалась, не модернизировалась, и в неё не вносились изменения без предварительного письменного разрешения уполномоченных на то лиц компании Aircrafter.

в) Для изделий, не имеющих в паспорте отметки торговой организации о дате продажи, гарантийный срок эксплуатации исчисляется со дня изготовления.

г) Изготовитель (поставщик) обязуется в течение гарантийного срока бесплатно устранять дефекты и заменять вышедшие из строя детали и сборочные единицы в установленном порядке, при условии соблюдения потребителем правил эксплуатации, транспортирования и хранения, изложенных в данном паспорте.

д) Для замены деталей и узлов по гарантии необходимо заполнить рекламационный акт.

е) Акт должен быть направлен предприятию-изготовителю (поставщику) в течение 10 дней с даты обнаружения дефекта.

«Aircrafter» - RUSSIA
www.aircrafter.ru
Тел. (495) 638-08-11
Факс (499) 738-95-07
E-mail: sales@aircrafter.ru